Серия

ВЕНТС ВУТ2 250 П ЕС
ВЕНТС ВУЭ2 250 П ЕС
ВЕНТС ВУТЭ2 250 П ЕС

Подвесные приточно-вытяжные установки в тепло- и звукоизолированном корпусе с горизонтальным направлением патрубков. Производительность **до 257 м³/ч**, эффективность рекуперации до 89 %.

Описание

Подвесные приточно-вытяжные установки ВУТ2, ВУЭ2 и ВУТЭ2 250 П ЕС представляют собой полностью готовые вентиляционные агрегаты, обеспечивающие фильтрацию, подачу свежего воздуха в помещение и удаление загрязненного. При этом модель ВУТ2 обеспечивает передачу тепла, а модели ВУЭ2 и ВУТЭ2 - тепла и влаги вытяжного воздуха приточному воздуху в двух пластинчатых рекуператорах. Установки применяются в системах вентиляции и кондиционирования помещений различного назначения. Установки отличаются очень низким уровнем шума благодаря размещению вентиляторов между двумя рекуператорами, а также применению ЕС моторов. Высокий коэффициент рекуперации установок удовлетворяет самые высокие требования рынка.

Модификации

ВЕНТС ВУТ2 250 П ЕС – установка с двумя пластиковыми рекуператорами перекрестного тока.

ВЕНТС ВУЭ2 250 П ЕС – установка с двумя рекуператорами перекрестного тока из полимеризованной бумаги.

ВЕНТС ВУТЭ2 250 П ЕС – установка с двумя рекуператорами перекрестного тока (один из полимеризованной бумаги и один пластиковый).

Корпус

Изготовлен из алюмоцинковой стали. Внутренняя тепло- и звукоизоляция из вспененного полипропилена толщиной 10 мм.

Фильтр

Для фильтрации приточного и вытяжного воздуха в установке применяются два карманных фильтра со степенью очистки G4.

Вентиляторы

Используются высокоэффективные электронно-коммутируемые (ЕС) моторы с внешним ротором, оборудованные рабочими колесами с назад загнутыми лопатками. Такие моторы являются на сегодняшний день наиболее передовым решением в области энергосбережения. ЕС моторы характеризуются высокой производительностью и оптимальным управлением во всем диапазоне скоростей вращения. Несомненным преимуществом электронно-коммутируемых двигателей является высокий КПД (до 90 %).

Рекуператоры

В установках применяются два типа рекуператоров:

Пластиковые рекуператоры передают явную теплоту от вытяжного воздушного потока приточному. Они отличаются длительным сроком службы в условиях холодного климата.

Рекуператоры из полимеризованной бумаги передают явную и скрытую теплоту. Они являются устойчивыми к обморожению и не производят конденсат. Установки с таким типом рекуператоров рекомендуется применять в помещениях, оборудованных кондиционерами.

В установке ВУТ2 250 П ЕС применяются два пластиковых рекуператора перекрестного тока, также она оборудована двумя поддонами для отвода конденсата.

В установке ВУЭ2 250 П ЕС применяются два рекуператора перекрестного тока из полимеризованной бумаги.

В установке ВУТЭ2 250 П ЕС применяются два различных рекуператора перекрестного тока: один из пластика, второй из полимеризованной бумаги, также установка оборудована одним поддоном для отвода конденсата от пластикового рекуператора.

Управление и автоматика

Установка оснащена встроенной системой автоматики и многофункциональной панелью управления (РЗ/010 Т) со светодиодной индикацией. Также в комплект поставки входит сигнальный кабель для соединения установки с панелью управления. Для предотвращения обмерзания рекуператора в холодный период года установка оборудована системой активной защиты. По датчику температуры происходит остановка приточного вентилятора, при этом теплый вытяжной воздух прогревает рекуператоры. Затем приточный вентилятор включается, и установка продолжает работать в обычном режиме.

Панель управления выполняет следующие функции:

- Включение/выключение установки;
- Выбор режима вентиляции: мин., сред., макс.;
- Настройка минимального режима в диапазоне 7-ми предустановленных уровней. При этом сред-

Условное обозначение:

Серия	Количество рекуператоров	Номинальная производительность, м³/ч	Особенности конструкции	Тип двигателя
ВЕНТС ВУТ **ВЕНТС ВУЭ** **ВЕНТС ВУТЭ**	**2**	250	**П** – подвесная	**ЕС** – синхронный мотор с электронным управлением

Принадлежности

стр. 292

стр. 292

стр. 346

стр. 348

стр. 357

стр. 384

ний режим автоматически устанавливается на 80 м³/ч выше минимального, но не выше максимального;

• Индикация необходимости замены фильтра.

Монтаж

Установка предназначена для подвесного потолочного монтажа и может устанавливаться на балконе, в кладовой, подвале, чердаке и в других вспомогательных помещениях. Установка может также монтироваться в основных помещениях непосредственно к потолку, за подвесным потолком или устанавливаться в потолочную нишу. Доступ для сервисного обслуживания со стороны нижней панели.

Технические характеристики:

	ВУТ2 250 П ЕС ВУЭ2 250 П ЕС ВУТЭ2 250 П ЕС
Напряжение питания установки, В/50 Гц	1 ~ 230
Максимальная мощность вентиляторов, Вт	125
Ток вентиляторов, А	0,87
Максимальный расход воздуха, м³/час	257
Частота вращения, мин⁻¹	2930
Уровень звукового давления на расст. 3 м, дБ(А)	39
Максимальная температура перемещаемого воздуха, °С	от - 25 °С до +60 °С
Материал корпуса	алюмоцинк
Изоляция	вспененный полипропилен, 10 мм
Фильтр: вытяжка/приток	карманный G4 (код заказа: СФК ВУТ2 200-250 П/П ЕС G4)
Диаметр подключаемых воздуховодов, мм	∅ 125
Эффективность рекуперации	до 89 %
Тип рекуператора	перекрестного тока, 2 шт.

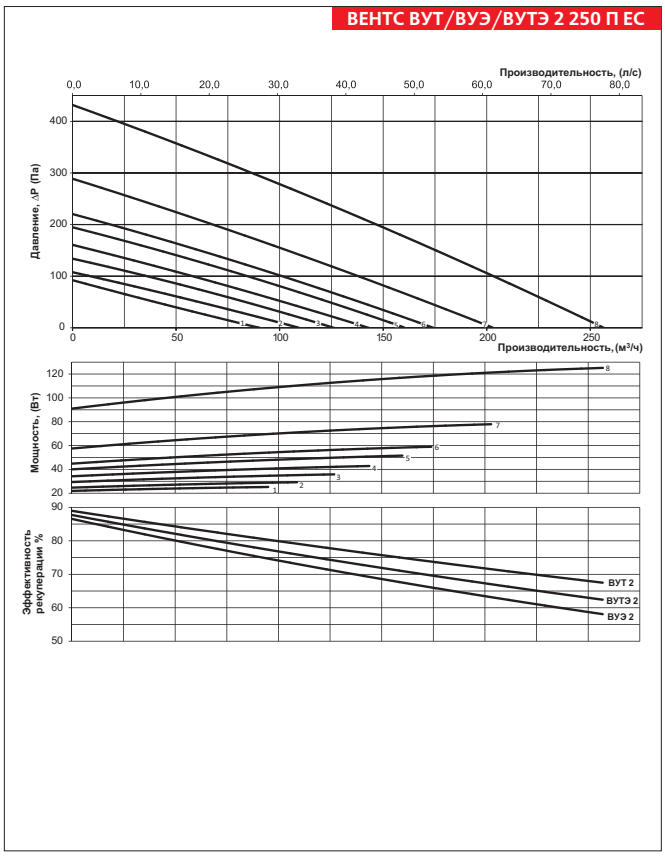

Габаритные размеры:

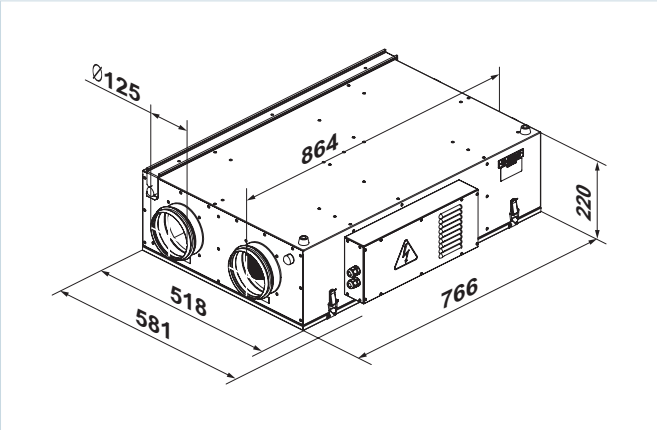

Конструкция установки:

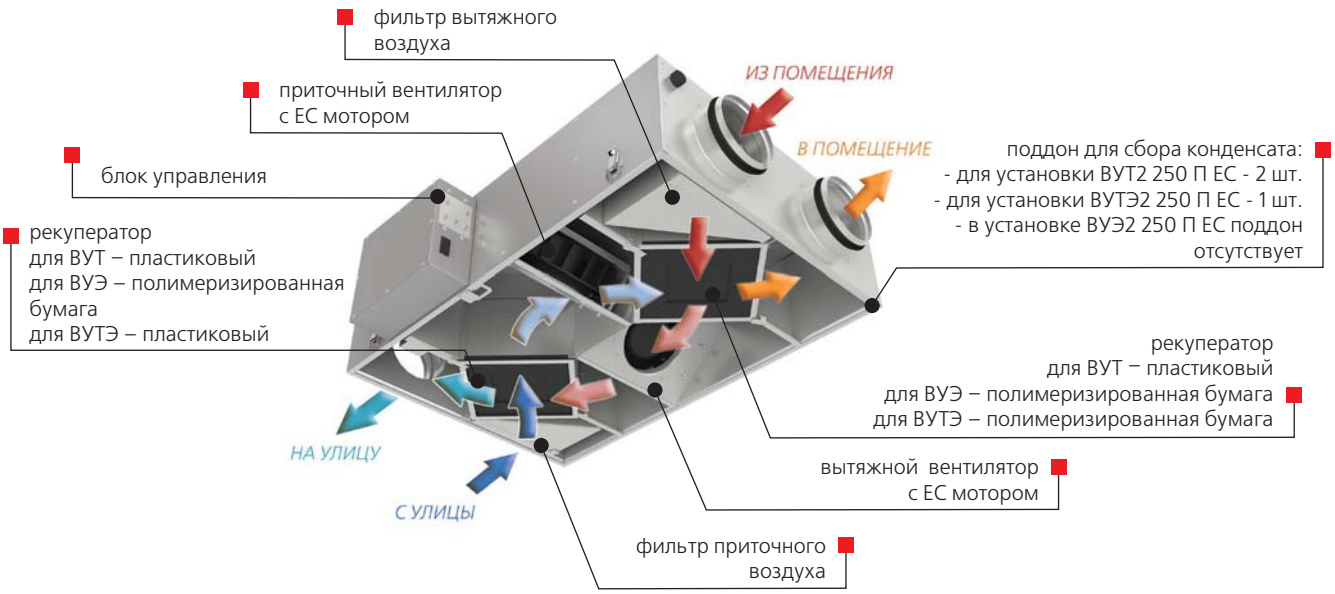
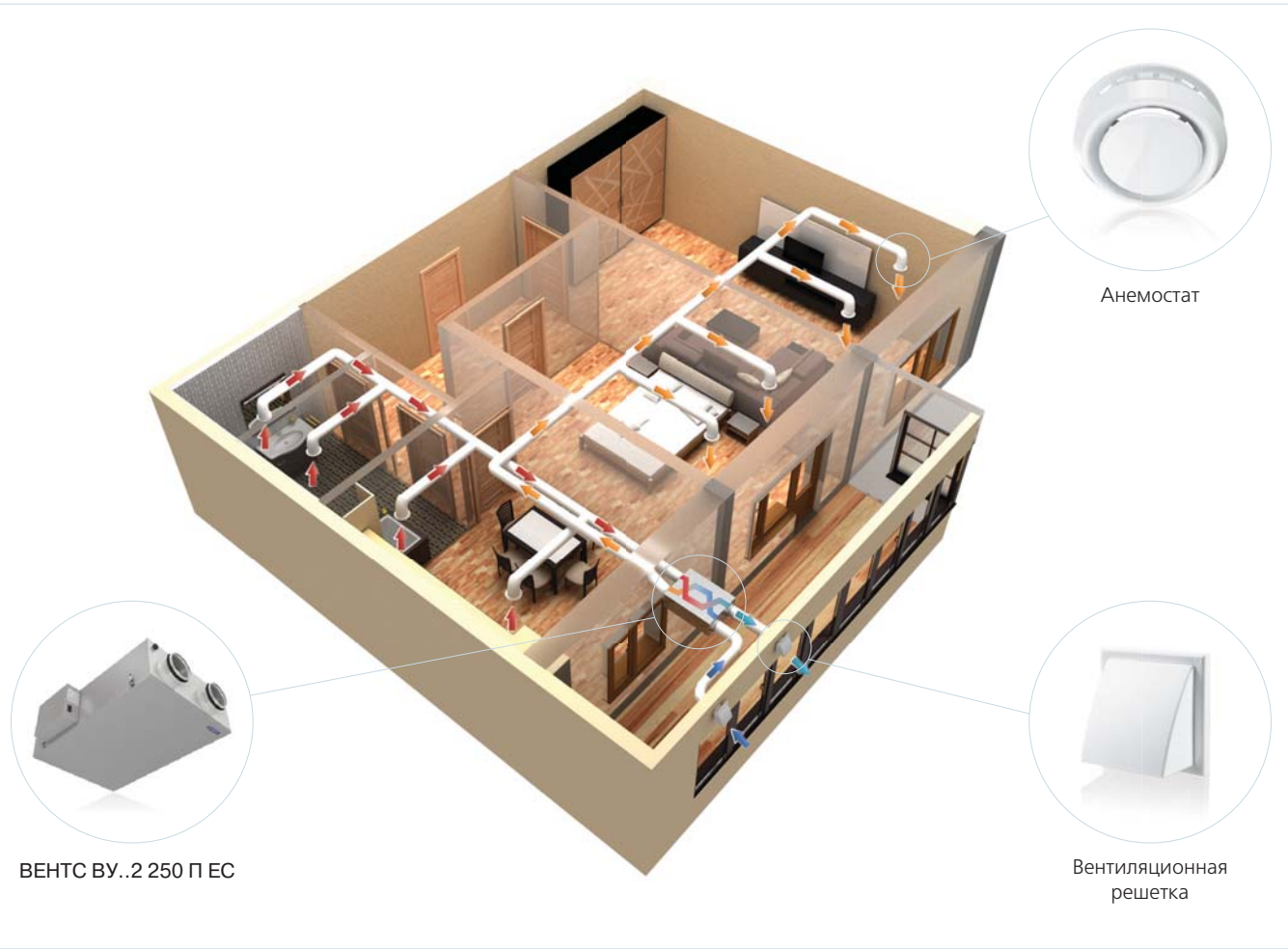
Вариант применения: