Серия
МВМП

Применение

- Для декоративного оформления выходов приточных или вытяжных вентиляционных систем бытовых, общественных и промышленных зданий.
- Используются в системах вентиляции, кондиционирования и отопления.
- Способствуют правильному распределению воздушного потока внутри помещений.
- Для настенного и потолочного монтажа внутри или снаружи зданий.

Конструкция

- Изготавливаются из окрашенной стали, оцинкованной стали или алюминия.
- Крепление при помощи шурупов.
- Качественные материалы и цинкфосфатная обработка обеспечивают целостность покрытия и надежную защиту от коррозии.
- Могут оснащаться защитной сеткой от насекомых.

Модификации

- **МВМП ...** – базовые решетки изготовлены из стали с полимерным покрытием белого цвета.
- **МВМП ...с** – решетки из стали с полимерным покрытием белого цвета и оснащены защитной сеткой от насекомых.
- **МВМП ... А** – решетки из алюминия.
- **МВМП ...с А** – решетки из алюминия и оснащены защитной сеткой от насекомых.
- **МВМП ... Ц** – решетки из оцинкованной стали.
- **МВМП ...с Ц** – решетки из оцинкованной стали и оснащены защитной сеткой от насекомых.
- **МВМП ... „название цвета“** – решетки окрашены цветной полимерной краской.

Варианты цветового исполнения

белый RAL 9016	коричневый RAL 8017	синий RAL 5005	бежевый RAL 1015	серый RAL 7001	черный RAL 9005

Габаритные размеры

Модель	Размеры, мм					Площадь живого сечения, см²	Кол-во рядов
	L	H	l	h	A		
МВМП 195/2	195	195	181	181	0,8	70	2
МВМП 195x245/2	195	245	181	231	0,8	88	2
МВМП 200x100/2	200	100	186	186	0,8	36	2
МВМП 200/2	200	200	186	186	0,8	99	2
МВМП 200x250/2	200	250	186	238	0,8	93	2
МВМП 200x300/2	200	300	186	286	0,8	162	2
МВМП 200x350/2	200	350	186	336	0,8	129	2
МВМП 200x405/2	200	405	186	391	0,8	149	2
МВМП 215x150/2	215	150	201	136	0,8	59	2
МВМП 240/2	240	240	226	226	0,8	126	2
МВМП 240x140/2	240	140	226	126	0,8	63	2
МВМП 240x190/2	240	190	226	176	0,8	99	2
МВМП 245x195/2	245	195	231	181	0,8	88	2
МВМП 250/2	250	250	236	236	0,8	135	2
МВМП 250x80/2	250	80	236	66	0,8	37	2
МВМП 250x110/2	250	110	236	96	0,8	51	2
МВМП 250x140/2	250	140	236	126	0,8	64	2
МВМП 250x150/2	250	150	236	136	0,8	69	2
МВМП 250x170/2	250	170	236	156	0,8	78	2
МВМП 250x200/2	250	200	236	186	0,8	92	2
МВМП 250x300/2	250	300	236	286	0,8	171	2
МВМП 250x350/2	250	350	236	336	0,8	161	2
МВМП 250x400/2	250	400	236	386	0,8	184	2
МВМП 250x450/2	250	450	236	436	0,8	207	2
МВМП 250x500/2	250	500	236	486	0,8	230	2

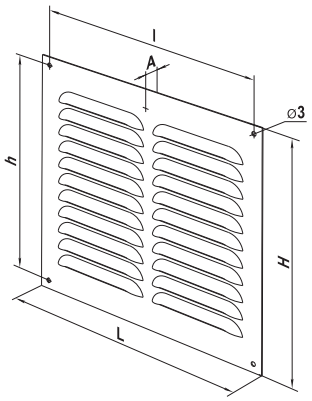

Модель	Размеры, мм					Площадь живого сечения, см²	Кол-во рядов
	L	H	l	h	A		
МВМП 300x100/3	300	100	286	86	0,8	54	3
МВМП 300x210/3	300	210	286	196	0,8	162	3
МВМП 300x250/3	300	250	286	236	0,8	189	3
МВМП 300x290/3	300	290	286	276	0,8	230	3
МВМП 300/3	300	300	286	286	0,8	243	3
МВМП 305x150/3	305	150	291	136	0,8	84	3
МВМП 305x200/3	305	200	291	186	0,8	112	3
МВМП 305x250/3	305	250	291	236	0,8	140	3
МВМП 305x300/3	305	300	291	286	0,8	168	3
МВМП 305x350/3	305	350	291	336	0,8	196	3
МВМП 305x400/3	305	400	291	386	0,8	224	3
МВМП 305x450/3	305	450	291	436	0,8	252	3
МВМП 305x500/3	305	500	291	486	0,8	280	3
МВМП 350x150/3	350	150	336	136	0,8	96	3
МВМП 350x200/3	350	200	336	186	0,8	129	3
МВМП 350x250/3	350	250	336	236	0,8	161	3
МВМП 350x300/3	350	300	336	286	0,8	193	3
МВМП 350/3	350	350	336	336	0,8	225	3
МВМП 350x400/3	350	400	336	386	0,8	257	3
МВМП 350x450/3	350	450	336	436	0,8	289	3
МВМП 350x500/3	350	500	336	486	0,8	321	3
МВМП 360x140/3	360	140	346	126	0,8	93	3
МВМП 360x180/3	360	180	346	166	0,8	119	3

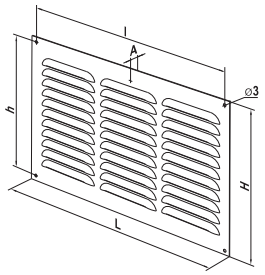

Модель	Размеры, мм					Площадь живого сечения, см²	Кол-во рядов
	L	H	l	h	A		
МВМП 400x200/4	400	200	386	186	0,8	147	4
МВМП 400x250/4	400	250	436	236	0,8	184	4
МВМП 400x300/4	400	300	386	286	0,8	324	4
МВМП 400x350/4	400	350	386	336	0,8	257	4
МВМП 400/4	400	400	386	386	0,8	294	4
МВМП 400x450/4	400	450	386	436	0,8	331	4
МВМП 400x500/4	400	500	386	486	0,8	367	4
МВМП 450x250/4	450	250	436	236	0,8	207	4
МВМП 450x300/4	450	300	436	286	0,8	248	4
МВМП 450x350/4	450	350	436	336	0,8	289	4
МВМП 450x400/4	450	400	436	386	0,8	331	4
МВМП 450/4	450	450	436	436	0,8	372	4
МВМП 450x500/4	450	500	436	486	0,8	413	4

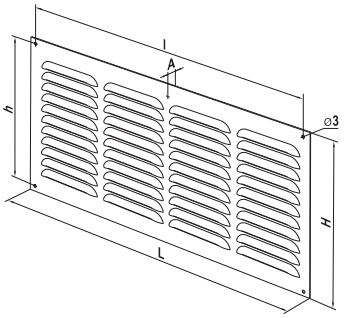
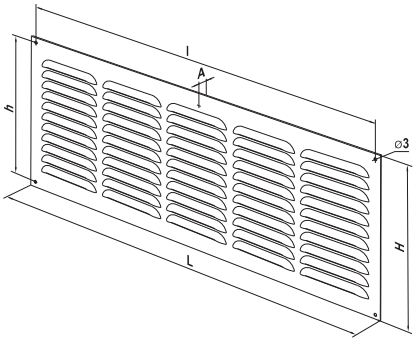
Модель	Размеры, мм					Площадь живого сечения, см²	Кол-во рядов
	L	H	l	h	A		
МВМП 500x250/5	500	250	486	236	0,8	236	5
МВМП 500x300/5	500	300	486	286	0,8	276	5
МВМП 500x350/5	500	350	486	336	0,8	321	5
МВМП 500x400/5	500	400	486	386	0,8	367	5
МВМП 500x450/5	500	450	486	436	0,8	413	5
МВМП 500/5	500	500	486	486	0,8	459	5